Guanambi, 04 de Junho de 2019

A Ilma. Sra.

Dra. LUCIANA LEÃO MUNIZ

Diretora Executiva do **CONSÓRCIO DE SAÚDE ALTO SERTÃO**

PREZADA DIRETORA,

Rouparia hospitalar e Fardamento

Venho por meio deste ofício, solicitar a contratação de empresa para confecção de rouparia hospitalar e fardamento. As aquisições fazem necessárias para a viabilidade do funcionamento da POLICLÍNICA REGIONAL DE SAÚDE mantido pelo Consórcio Interfederativo de Saúde do Alto Sertão.

Conforme termo de referência anexo contendo os critérios utilizados para este serviço; solicitamos de Vossa Senhoria a devida autorização para a Comissão Permanente de Licitação, a fim de realizar o certame licitatório, para suprir a carência citada, conforme pauta anexa à presente requisição para mantermos os serviços já pactuado para o período de 12 (doze) meses.

Agradecemos antecipadamente, ao tempo que reiteramos protestos de estima e satisfação.

Atenciosamente,

THAMARA MIRANDA

Diretora Geral da Policlínica

Ref. Nº 015/2019

TERMO DE REFERÊNCIA

1. OBJETO

Constitui objeto deste Termo de Referência a contratação de empresa especializada na confecção de rouparia hospitalar e fardamento para a Policlínica Regional de Saúde de acordo com as especificações no anexo I. As condições gerais e quantidades estimadas estão neste Termo de Referência.

2. DETALHAMENTO DO OBJETO

2.1 DESCRIÇÃO DO LOCAL DE ENTREGA DO MATERIAL

Policlínica Regional de Saúde, com sede a Avenida Messias Pereira Donato, 1048 – Bairro Aeroporto Velho – Responsável técnico: Valma Régia Gomes – e-mail diretoria.administrativa@policlinicaguanambi.ba.gov.br

2.2 PRAZO DE ENTREGA

– Após a assinatura do contrato, conforme emissão de autorização de fornecimento emitida pela Diretoria Técnica/Administrativa do CIS – Alto Sertão; Os Uniformes deverão ser entregues pela empresa vencedora no prazo de até 20 (vinte), sendo a entrega, frete e transporte por conta da licitante contratada

– O recebimento da rouparia hospitalar e dos fardamentos, serão por intermédio da Diretoria Técnica/Administrativa do CIS – Alto Sertão ou funcionário designado, reserva-se no direito de proceder à inspeção de qualidade dos mesmos e de rejeitá-los, no todo ou em parte, se estiverem em desacordo com as especificações exigidas.

– A apresentação dos protótipos da rouparia hospitalar e dos fardamentos: A licitante vencedora da licitação terá a obrigação de apresentar o protótipo de cada modelo com respectivos tamanhos e medidas, conforme especificações do anexo I, no prazo de 10 dias, a contar da data da assinatura do contrato. Podendo solicitar por escrito, dependendo o caso específico, prorrogação deste prazo, se a Diretoria Técnica/Administrativa do CIS – Alto Sertão não confirmar previsão imediata de aquisição do item.

– A entrega da rouparia hospitalar e dos fardamentos deverá ser parcelada de acordo com a necessidade da Policlínica Regional de Saúde;

– Durante a entrega, a carga e descarga da rouparia hospitalar e dos fardamentos ficam sob responsabilidade do fornecedor;

– Caso a rouparia hospitalar e os fardamentos sejam entregues em desconformidade, os mesmos serão rejeitados no ato da entrega, devendo a empresa sanar o problema em até 10 (dez) dias úteis, sob pena de cancelamento da compra;

– Horário de Entrega: De Segunda à Sexta, das 08 h às 11 h e das 13 h às 16 h. pelo estacionamento de veículo, segunda porta a direita; – Vinte dias a contar da assinatura do contrato, conforme emissão de autorização de fornecimento emitida pela Diretoria Técnica/Administrativa.

3. JUSTIFICATIVA

Em atendimento às necessidades da Policlínica Regional de Saúde, faz necessário a confecção de rouparia hospitalar e fardamento, visando a padronização e qualidade no desenvolvimento das atividades, como também, em decorrência de exigências legais dos órgãos de fiscalização.

4. ESPECIFICAÇÃO

ROUPARIA	TECIDO E COMPOSIÇÃO	Nº FIOS GRAMATURA	COR	MEDIDAS
AVENTAL C/ MANGA LONGA AVENTAL S/ MANGA BERMUDA	Polybrim light 100% Algodão	185g m²	Azul Claro, personalizado com estampa em silk screen do timbre da Policlínica	Modelagem padrão P/M/G/GG
CAMPO CIRURGICO FENESTRADO	Polybrim light 100% Algodão		Verde Claro, personalizado com estampa em silk screen do timbre da Policlínica	40 x 40 cm 60 x 60 cm 80 x 80 cm
COBERTOR	Composições: 65% de poliéster, 15% acrílico, 10% de algodão. 5% viscose e 5% polipropileno material de alta durabilidade	300g m²	Verde Claro, personalizado com estampa em silk screen do timbre da Policlínica	aprox. de 1,40 cm de largura e 2,10 cm de comprimento
LENÇOL COM ELÁSTICO	Percal 100% Algodão	180 fios	Branco, personalizado com estampa em silk screen do timbre da Policlínica	2,00m comp. 70cm larg. 10cm alt. 2,00m comp. 70cm larg. 15cm alt. 2,10m comp. 1,00m larg. 15cm alt.
LENÇOL SEM ELÁSTICO	Percal 100% Algodão	180 fios	Branco, personalizado com estampa em silk screen do	2,50m comp. 1,70m larg.

			timbre da Policlínica	
FRONHA	Percal 100% Algodão	180 fios	Branco, personalizado com estampa em silk screen do timbre da Policlínica	0,70 x 0,50 cm

4.1 ESPECIFICAÇÃO DA AQUISIÇÃO – ROUPARIA HOSPITALAR

4.1.1. ESPECIFICAÇÕES DA QUALIDADE DO TECIDO

Critérios para escolha do tecido da Rouparia Hospitalar:

- Lavabilidade;
- Resistência a altas temperaturas;
- Resistência a tração quando molhado;
- Resistência aos ácidos, álcalis, branqueadores, alvejantes e desinfetantes;
- Firmeza dos corantes aos processos de lavagem;
- Percentual máximo de encolhimento 3%;
- Higroscopicidade (capacidade de absorver água).

TECIDOS	**COMPOSIÇÃO**	**GRAMATURA** **Nº FIOS**	**INDICAÇÃO**
Polybrim light	Polybrim light 100% Algodão	185g/m²	Aventais, roupas pacientes; Campo cirúrgico fenestrado;
Percal	Percal 100% Algodão	180 fios	Lençóis, fronhas

4.1.2. ESPECIFICAÇÕES DA PADRONIZAÇÃO DA ROUPARIA HOSPITALAR

4.1.2. ESPECIFICAÇÕES MÍNIMAS E QUANTIDADES

LOTE 1 – ROUPARIA HOSPITALAR				
ITEM	QUANT.	DESCRIÇÃO	UNIDADE	ORÇAMENTO
01	100	Avental com manga longa - Polybrim light 100% Algodão 185g m² azul-claro personalizado com estampa em silk screen do timbre da Policlínica – Tamanho P		

02	150	Avental com manga longa - Polybrim light 100% Algodão 185g m² azul-claro personalizado com estampa em silk screen do timbre da Policlínica – Tamanho M		
03	150	Avental com manga longa - Polybrim light 100% Algodão 185g m² azul-claro personalizado com estampa em silk screen do timbre da Policlínica – Tamanho G		
04	1.000	Avental sem manga - Polybrim light 100% Algodão 185g m² azul-claro personalizado com estampa em silk screen do timbre da Policlínica – Tamanho P		
05	2.500	Avental sem manga - Polybrim light 100% Algodão 185g m² azul-claro personalizado com estampa em silk screen do timbre da Policlínica – Tamanho M		
06	2.250	Avental sem manga - Polybrim light 100% Algodão 185g m² azul-claro personalizado com estampa em silk screen do timbre da Policlínica – Tamanho G		
07	750	Avental sem manga - Polybrim light 100% Algodão 185g m² azul-claro personalizado com estampa em silk screen do timbre da Policlínica – Tamanho GG		
08	300	Bermuda - Polybrim light 100% Algodão 185g m² azul-claro personalizado com estampa em silk screen do timbre da Policlínica – Tamanho P		
09	750	Bermuda - Polybrim light 100% Algodão 185g m² azul-claro personalizado com estampa em silk screen do timbre da Policlínica – Tamanho M		
10	500	Bermuda - Polybrim light 100% Algodão 185g m² azul-claro personalizado com estampa em silk screen do timbre da Policlínica – Tamanho G		
11	250	Bermuda - Polybrim light 100% Algodão 185g m² azul-claro personalizado com estampa em silk screen do timbre da Policlínica – Tamanho GG		
12	150	Campo fenestrado cirúrgico, aberto, tecido Polybrim light 100% Algodão, cor verde, 40 x 40 cm personalizado com estampa em silk screen do timbre da Policlínica		
13	150	Campo fenestrado cirúrgico, aberto, tecido Polybrim light 100% Algodão, cor verde, 60 x 60 cm		

		personalizado com estampa em silk screen do timbre da Policlínica		
14	150	Campo fenestrado cirúrgico, aberto, tecido Polybrim light 100% Algodão, cor verde, 80 x 80 cm personalizado com estampa em silk screen do timbre da Policlínica		
15	250	Campo cirúrgico, fechado, tecido Polybrim light 100% Algodão, cor verde claro, 1,5 x 1,5 personalizado com estampa em silk screen do timbre da Policlínica		
16	30	Cobertor de solteiro com as seguintes composições: 65% de poliéster, 15% acrílico, 10% de algodão. 5% viscose e 5% polipropileno material de alta durabilidade. tamanho aprox. de 1,40 cm de largura e 2,10 cm de comprimento na cor verde claro, 300g/m² personalizado com estampa em silk screen do timbre da Policlínica		
17	1.500	Lençol sem elástico - Percal 100% Algodão, 180 fios, Branco, personalizado com estampa em silk screen do timbre da Policlínica 2,50 comprimentos x 1,70m largura		
18	2.250	Lençol com elástico - Percal 100% Algodão, 180 fios Branco personalizado com estampa em silk screen do timbre da Policlínica 2,00m comprimentos x 70cm largura x 10cm altura		
19	2.250	Lençol com elástico - Percal 100% Algodão, 180 fios Branco personalizado com estampa em silk screen do timbre da Policlínica 2,00m comprimentos x 70cm largura x 15cm altura		
20	1.000	Lençol com elástico - Percal 100% Algodão, 180 fios Branco personalizado com estampa em silk screen do timbre da Policlínica 2,10m comprimentos x 1,00m largura x 15cm altura		
21	250	Fronha Percal 100% Algodão, 180 fios Branco personalizado com estampa em silk screen do timbre da Policlínica 70cm comprimentos x 50m largura		

4.2 ESPECIFICAÇÃO DA AQUISIÇÃO – FARDAMENTO

4.2.1. ESPECIFICAÇÕES DA QUALIDADE DO TECIDO

4.2.2. FARDAMENTO FEMININO

4.2.3. BLUSA MANGA LONGA FEMININA

DADOS FÍSICOS

% POLIÉSTER	89,00	AATCC-20 e 20A
% ELASTANO	11,00	AATCC-20 e 20A
TÍTULO URDUME	Ne 39.00 89% Poliéster / 11% Elastano	ASTM D 1059
TÍTULO TRAMA	Ne 39.00 89% Poliéster / 11% Elastano	ASTM D 1059
FIOS POR CM	41,30	-
BATIDAS POR CM	36,20	-
LIGAMENTO	Tela	NBR 12546
LARGURA (+ / - 1.5 cm)	1.41 m	NBR 10589
PESO (+ / - 5%)	135 g/m²	ISO 3801
RESISTÊNCIA À TRAÇÃO (TRAMA) *Valor mínimo*	48.50 kgf	ASTM D5034 **GRAB**
RESISTÊNCIA À TRAÇÃO (URDUME) Valor mínimo	48.50 kgf	ASTM D5034 **GRAB**
RESISTÊNCIA AO RASGO (TRAMA) Valor mínimo	3.00 kgf	ASTM D2261 TONGUE
RESISTÊNCIA AO RASGO (URDUME) Valor mínimo	3.60 kgf	ASTM D2261 TONGUE

CARACTERÍSTICAS DE ENCOLHIMENTO		
Lavagem Caseira AATCC 135 (após 5 ciclos)	***Trama***	Máximo de 3%
	Urdume	Máximo de 3%

DADOS SOLIDEZ			
Código da cor	**AZ025 TWO WEY**		**Normas**
Notas mínimas	**Transf.**		**Alteração**
Suor Ácido	4	4	AATCC 15
Ferro quente seco	-	4	AATCC 133
Ferro quente úmido	4	4	AATCC 133
Lavagem III A (industrial)	4	4	AATCC 61 (3A)
Fricção Seco	4	-	AATCC 8
Fricção Úmido	4	-	AATCC 8
Cloro	-	4	ISO 105 - N01
Luz	-	3 - 4	AATCC 16 - E

Composição: 89% Poliéster	**Cor: AZ025 TWO WEY**



Descrição:
- Blusa com gola esporte, abertura frontal com fechamento através de botão e caseado, mangas longa, pences e pregas dianteiras, costas em tecido único com pences;
- - Bordado padrão “Policlínica Regional de Saúde” com bandeira tremulando, do lado esquerdo de quem veste. Bordão na manga do lado direito de quem veste, altura do deltoide, “ SUS**+**, Bahia – Governo do Estado, Terra - Mãe da Bahia” Bordão na manga do lado esquerdo de quem veste, altura do deltoide, “Logomarca do respectivo Consórcio”

Costuras:
- Em máquina de interloque bitola mínima 7 mm para fechamento das ilhargas e mangas;
- Em máquina reta 1 agulha ponto fixo para fixação e pesponto da gola, ombros, vista e barra, pences, pregas e punhos;
- Caseado reto de 16 mm de comprimento;
- Aplicação de overloque nas partes desfiantes do tecido.

Pontos por Centímetro: 4,0 a 4,5 em todas as costuras.

Aviamentos:
- Linha 120 Pes./Alg. ou 100% Pes. na cor do tecido para as operações de fechamentos, fixações e pespontos; linha 120 e filamento para o overloque;
- Botão perolizado de 4 furos 20 ou 20 mm da cor do tecido;
- Colarinho e entretela pré-encolhida.

Etiquetas:
- Etiqueta de “Garantia Total”; etiqueta de produto com composição, e instruções de lavagem, identificação da Confecção conforme CONMETRO resolução 2.

Embalagem:
- As peças devem ser acondicionadas em sacos plásticos individuais (com numeração visível).
- Embalagem coletiva em caixa de papelão com as devidas identificações.

TABELA DE MEDIDAS PARA PEÇAS PRONTAS							
ITENS	**NUMERAÇÃO**	**34**	**38**	**42**	**46**	**50**	**54**
	TOLERÂNCIA	**36**	**40**	**44**	**48**	**52**	**56**
	S	PP	P	M	G	GG	EG
Busto	De -1 a +1	43 45	47 49	51 53	55 57	59 61	63 65
Costas	De -1 a +1	35,5 37	38,5 40	41,5 43	44,5 46	47,5 49	50,5 52
Manga longa	De -1 a +1	57 58	59 60	61 62	63 64	65 66	66 66
Contorno de cava	De -0,5 a +0,5	21 22	22,5 23	24 24,5	25 26	26,5 27	27,5 28,5
Comprimento	De -1 a +1	57 58,5	60 61,5	63 64,5	66 67,5	69 70,5	72 73,5

Como conferir medidas da peça pronta
BLUSAS

A) COLARINHO: De uma extremidade à outra da base do colarinho. Esta medida deve ser tomada com a camisa e colarinho abertos (exceto para jaquetas);
B) BUSTO / TÓRAX: Da parte inferior de uma cava à outra, com a blusa / camisa / jaqueta abotoada;
C) COSTAS (ombro a ombro): De uma extremidade do ombro com a cava à outra, nas costas (exceto para mangas raglã);
D) MANGAS LONGAS: Da parte da junção com o ombro até o final do punho;
E) MANGAS CURTAS: Da parte da junção com o ombro até o final da bainha (não considerar o tecido dobrado internamente);
F) CONTORNO DE CAVA: Na junção da manga com a blusa / camisa (exceto manga raglã);
G) COMPRIMENTO: Da junção da gola no ombro até o final da bainha da frente (não considerar o tecido dobrado internamente);
H) MANGAS RAGLÃ: Da junção da gola, com a fita métrica centralizada sobre o ombro até o final da bainha (não considerar o tecido dobrado internamente).

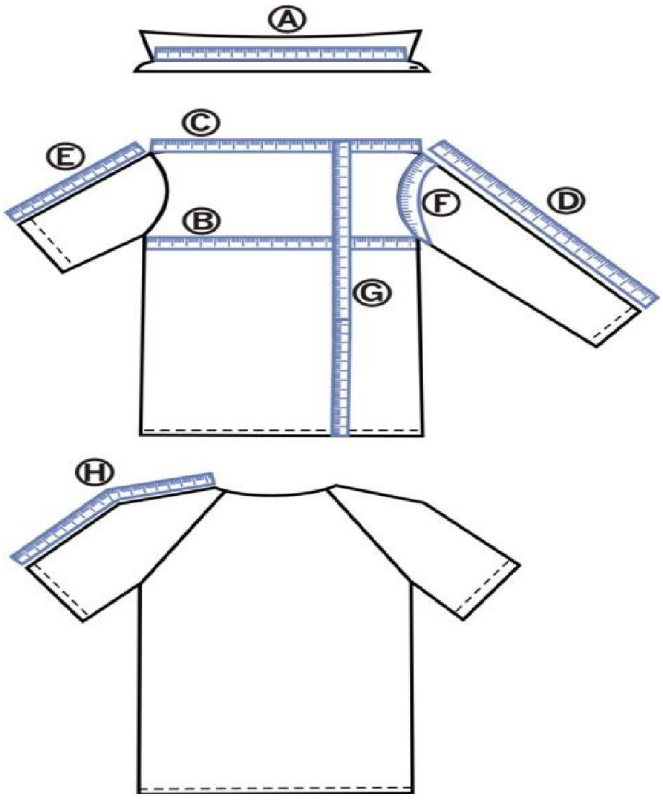

Obs.: Quando as camisas apresentarem pregas, as medidas devem ser consideradas com as pregas relaxadas.

4.2.4 CAMISA FEMININA

Tecido base e corpo DADOS FÍSICOS		
% ALGODÃO	67,00	AATCC-20 e 20A
% POLIÉSTER	30,00	AATCC-20 e 20A
% ELASTANO	3,00	AATCC-20 e 20A
TÍTULO URDUME	Ne 30 100% CO Penteado	ASTM D 1059
TÍTULO TRAMA	Ne 33 92,5 % PES Filamento e 7,5% Elastano	ASTM D 1059
FIOS POR CM	53,30	-
BATIDAS POR CM	28,10	-
LIGAMENTO	Maquinetado	NBR 12546
LARGURA (+ / - 1.5 cm)	135 cm	NBR 10589
PESO (+ / - 5%)	140 g/m2	ISO 3801
RESISTÊNCIA A TRAÇÃO (TRAMA) *Valor mínimo*	48.50 kgf	ASTM D5034 **GRAB**
RESISTÊNCIA A TRAÇÃO (URDUME) Valor mínimo	48.50 kgf	ASTM D5034 **GRAB**
RESISTÊNCIA AO RASGO (TRAMA) Valor mínimo	3.00 kgf	ASTM D2261 **TONGUE**

RESISTÊNCIA AO RASGO (URDUME) Valor mínimo	3.60 kgf	ASTM D2261 **TONGUE**

Composição: 67% Alg. 30% Poliester. 3%Elas	**Cor: Branco 255255255 (#FFFFFF)**



Descrição: - Camisa estilo polo, abertura frontal parcial com gola em V, mangas curtas; costas em tecido único, aberturas de 5 cm com tolerância de +/- 2 mm no final das costuras de fechamentos laterais; - Aplicação de logotipo bordado do lado esquerdo de quem veste, conforme especificação.
Costuras: - Em máquina galoneira com trançador para fechamento dos ombros e fixação das mangas; - Em máquina interlock bitola mínima 7 mm para fechamento das ilhargas e mangas; fixação da pala dianteira; - Em máquina reta 1 agulha ponto fixo para fixação e pesponto da gola, vista, bainhas e barra; - Caseado reto de 18 mm de comprimento; - Aplicação de overlock nas partes desfiantes do tecido.
Pontos por Centímetro: 4,0 a 4,5 em todas as costuras.
Aviamentos: - Linha 120 Pes./Alg. ou 100% Pes. na cor do tecido para as operações de fechamentos, fixações e pespontos, caseado e pregar botões; linha 120 e filamento para o overlock; - Botão perolizado de 4 furos 13 ou 14 mm da cor do tecido; - Gola e punho em Technoavia na cor do tecido.

Etiquetas:
- Etiqueta de “Garantia Total”; etiqueta de produto com composição, e instruções de lavagem, identificação da Confecção conforme CONMETRO resolução 2.

Embalagem:
- As peças devem ser acondicionadas em sacos plásticos individuais (com numeração visível);
- Embalagem coletiva em caixa de papelão com as devidas identificações.

TABELA DE MEDIDAS PARA PEÇAS PRONTAS

ITENS	NUMERAÇÃO	40	42	44	46	48	50	52	54	56	58	60	62
	TOLERÂNCIAS	PP		P		M		G		GG		EG	
Tórax	De -1 a +1	46	48	50	52	54	56	58	60	62	64	66	68
Costas	De -1 a +1	40,5	42	43,5	45	46,5	48	49,5	51	52,5	54	55,5	57
Mangas curtas	De -0,5 a +0,5	21,5	22	22,5	23	23,5	24	24,5	25	25,5	26	27,5	28
Contorno de cava	De -1 a +1	23	23,5	24	24,5	25,5	26	26,5	27,5	28	28,5	29,5	30
Comprimento	De -1 a +1	64,5	66	67,5	69	70,5	72	73,5	75	76,5	78	79,5	81

Como conferir medidas da peça pronta:
CAMISAS
I) COLARINHO: De uma extremidade à outra da base do colarinho. Esta medida deve ser tomada com a camisa e colarinho abertos (exceto para jaquetas);

J) BUSTO / TÓRAX: Da parte inferior de uma cava à outra, com a blusa / camisa / jaqueta abotoada;

K) COSTAS (ombro a ombro): De uma extremidade do ombro com a cava à outra, nas costas (exceto para mangas raglã);

L) MANGAS LONGAS: Da parte da junção com o ombro até o final do punho;

M) MANGAS CURTAS: Da parte da junção com o ombro até o final da bainha (não considerar o tecido dobrado internamente);

N) CONTORNO DE CAVA: Na junção da manga com a blusa / camisa (exceto manga raglã);

O) COMPRIMENTO: Da junção da gola no ombro até o final da bainha da frente (não considerar o tecido dobrado internamente);

P) MANGAS RAGLÃ: Da junção da gola, com a fita métrica centralizada sobre o ombro até o final da

bainha (não considerar o tecido dobrado internamente).

Obs.: Quando as camisas apresentarem pregas, as medidas devem ser consideradas com as pregas relaxadas.

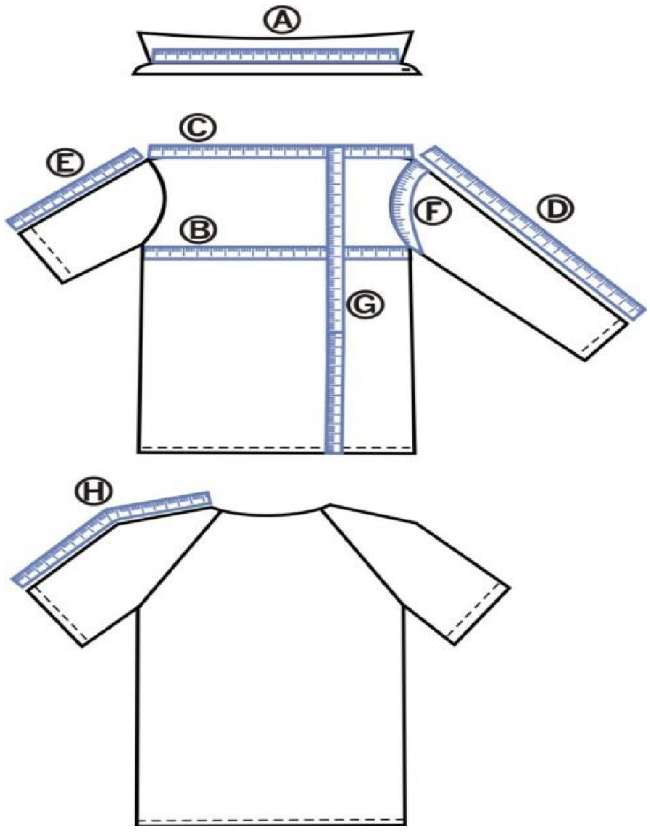

4.2.5 CALÇA SOCIAL FEMININA

Tecido base

DADOS FÍSICOS		
% POLIÉSTER	94,0	AATCC-20 e 20A
% ELASTANO	6,00	AATCC-20 e 20A
TÍTULO URDUME	Ne 27.00 94% Poliéster / 6% Elastano	ASTM D 1059
TÍTULO TRAMA	Ne 27.00 94% Poliéster / 6% Elastano	ASTM D 1059
FIOS POR CM	47,60	-
BATIDAS POR CM	37,00	-
LIGAMENTO	Sarja 2/1 Direita	NBR 12546
LARGURA (+ / - 1.5 cm)	1.41 m	NBR 10589
PESO (+ / - 5%)	233 g/m²	ISO 3801
RESISTÊNCIA A TRAÇÃO (TRAMA) *Valor mínimo*	72.00 kgf	ASTM D5034 **GRAB**
RESISTÊNCIA A TRAÇÃO (URDUME) Valor mínimo	80.00 kgf	ASTM D5034 **GRAB**
RESISTÊNCIA AO RASGO (TRAMA) *Valor mínimo*	3.20 kgf	ASTM D2261 **TONGUE**
RESISTÊNCIA AO RASGO (URDUME) *Valor mínimo*	4.00 kgf	ASTM D2261 **TONGUE**
CARACTERÍSTICAS DE ENCOLHIMENTO		
Lavagem Caseira AATCC 135 (após 5 ciclos)	***Trama***	Máximo de 3%
	Urdume	Máximo de 3%
DADOS SOLIDEZ		

Código da cor	#43CD08 Seagreen3 - 67205128		Normas
Notas mínimas	Transf.	Alteração	
Suor Ácido	4	4	AATCC 15
Ferro quente seco	-	4	AATCC 133
Ferro quente úmido	4	4	AATCC 133
Lavagem III A (industrial)	4	4	AATCC 61 (3A)
Fricção Seco	4	-	AATCC 8
Fricção Úmido	4	-	AATCC 8
Cloro	-	4	ISO 105 - N01
Luz	-	4	AATCC 16 - E

Composição: 94% Pes.	**Cor:** AZ025 TWO WAY



Descrição:
- Cós postiço com 4,5cm de largura, elástico embutido na parte traseira, fechamento através de 1 botão e 1 caseado, vista embutida com zíper.

Costuras:
- Costura com máquina reta 1 agulha para colocação do cós;
- Costura ponto corrente 2 agulhas defasadas para o fechamento do gancho traseiro, com sobra de 3,0 cm de tecido em cada lado na altura do cós (costura aberta com as bordas overlocadas);
- Costura com máquina reta 1 agulha para fixação do zíper, pences, vista e pespontos;

- Travetes nas extremidades vivos, no acabamento final da vista e na junção dos ganchos;
- Caseado reto de 18mm.

Pontos por Centímetro: 3,5 a 4,0 em todas as costuras.

Aviamentos:
- Linha 80 Pes./Alg. ou 100% Poliéster na cor do tecido para as operações de fechamentos, pespontos, caseado e pregar botão; linha 120 e filamento para overlock;
- Zíper de nylon com cadarço da cor do tecido;
- Botão perolizado 4 furos de 14mm de diâmetro da cor do tecido.

Etiquetas:
- Etiqueta de "Garantia Total"; etiqueta de produto com composição e instruções de lavagem e identificação da Confecção conforme CONMETRO resolução nº 2.

Embalagem:
- As peças devem ser acondicionadas em sacos plásticos individuais (com numeração visível);
- Embalagem coletiva em caixa de papelão com as devidas identificações.

TABELA DE MEDIDAS PARA PEÇAS PRONTAS

ITENS	NUMERAÇÃO	34	36	38	40	42	44	46	48	50	52	54	56
	TOLERÂNCIAS	PP		P		M		G		GG		EG	
Cintura c/ ½ elástico	De -1,5 a +1,5	39	41	43	45	47	49	51	53	55	57	59	61
Quadril	De -1 a + 1	43,5	45,5	47,5	49,5	51,5	53,5	55,5	57,5	59,5	61,5	63,5	65,5
Coxa	De -1 a + 1	26,5	27,5	28,5	29,5	30,5	31,5	32,5	33,5	34,5	35,5	36,5	37,5
Gancho dianteiro	De -0,5 a +0,5	18	18,5	19	19,5	20	20,5	21	21,5	22	22,5	23	23,5
Gancho traseiro	De -0,5 a +0,5	28,5	29	29,5	30	30,5	31	31,5	32	32,5	33	33,5	34
Entrepernas c/barra	De -1,5 a +1,5	83	83	83	83	83	83	83	83	83	83	83	83
Ilhargas s/ cós	De -1,5 a +1,5	101,5	102	102,5	103	103,5	104	104,5	105	105,5	106	106,5	107
Joelho	De -0,5 a +0,5	19,5	20	21	21,5	22,5	23	23,5	24,5	25	26	26,5	27
Barra da calça	De -0,5 a +0,5	21,5	22	22,5	23	23,5	24	24,5	25	25,5	26	26,5	27

Como conferir as medidas da peça pronta:
CALÇAS
A) CINTURA: Sobre o cós, com a calça / bermuda abotoada, cintura esticada quando tiver elástico no traseiro ou em toda cintura;

B) QUADRIL: A 5 cm da junção das pernas no gancho dianteiro (com a calça dobrada e gancho relaxado), medir de um lado a outro do quadril; quando tiver pregas, as medidas devem ser consideradas com as pregas abertas;

C) ENTREPERNAS: Da junção entre as duas pernas, ao longo da costura interna até a final da barra;

D) ILHARGAS SEM CÓS: Da costura da junção do cós ao longo da costura lateral até o final;

E) COXA: Com a peça pelo dianteiro, partindo-se da extremidade do encontro dos ganchos até o lateral (quando tiver pregas às medidas devem ser consideradas com as pregas abertas);

F) GANCHO DIANTEIRO: Com a peça pelo dianteiro, da borda inferior do cós até a junção dos ganchos no entrepernas;

G) GANCHO TRASEIRO: Com a peça pelo traseiro, da borda inferior do cós até a junção dos ganchos no entrepernas;

H) JOELHO: Dobrando uma das pernas até que a ponta da bainha esteja em paralelo com final da costura da vista, medir a largura da base na dobra;

I) BARRA DA PERNA: De uma extremidade a outra na barra da perna.

4.2.6 VESTIDO GESTANTE E SAIA TIPO SECRETARIA

Tecido Base

DADOS FÍSICOS			
% ALGODÃO	0,00		AATCC-20 e 20A
% POLIÉSTER	100,00		AATCC-20 e 20A
TÍTULO URDUME	Ne 15,25 100% PES Filamento		ASTM D 1059
TÍTULO TRAMA	Ne 15,33 100 % PES Filamento		ASTM D 1059
FIOS POR CM	21,00		-
BATIDAS POR CM	21,00		-
LIGAMENTO	Tela		NBR 12546
LARGURA (+ / - 1.5 cm)	150 cm		NBR 10589
PESO (+ / - 5%)	190 g/m2		ISO 3801
RESISTÊNCIA A TRAÇÃO (TRAMA) *Valor mínimo*	84,00 Kgf		ASTM D5034 **GRAB**
RESISTÊNCIA A TRAÇÃO (URDUME) Valor mínimo	85,60 Kgf		ASTM D5034 **GRAB**
RESISTÊNCIA AO RASGO (TRAMA) Valor mínimo	4,00 Kgf		ASTM D2261 **TONGUE**
RESISTÊNCIA AO RASGO (URDUME) Valor mínimo	4,00 Kgf		ASTM D2261 **TONGUE**
DADOS SOLIDEZ			
Código da cor	#43CD08 Seagreen3 - 67205128		Normas
Notas mínimas	Transf.	Alteração	
Suor Ácido	4	4	AATCC 15
Ferro quente seco	-	4	AATCC 133
Ferro quente úmido	4	4	AATCC 133
Lavagem III A (industrial)	3 - 4	4	AATCC 61 (3A)
Fricção Seco	3 - 4	-	AATCC 8
Fricção Úmido	4	-	AATCC 8
Cloro	-	4	ISO 105 - N01
Luz	-	3	AATCC 16 - E

Composição: 100% Poliéster	Cor: AZ025 TWO WAY

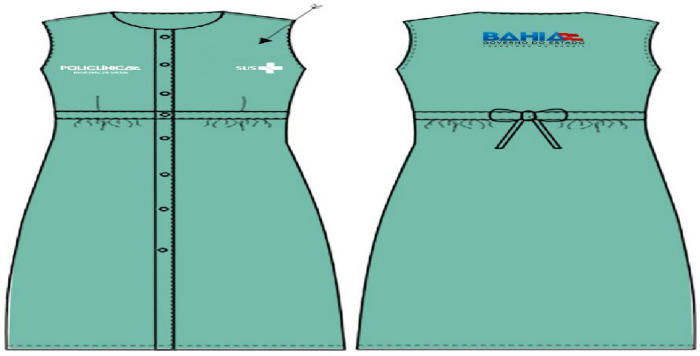

Descrição: - Gola careca, dianteira com recorte abaixo do busto e pregas, frente aberta com fechamento através de caseado e 08 (oito) botões, vista com prega macho, cinto preso no centro dianteiro com amarração e recortes com pences nas costas; - Aplicação de logo bordado do lado esquerdo e direito de quem veste, assim como nas costas, conforme especificação do modelo.
Costuras: - Em máquina de interloque bitola mínima 10 mm para fechamento das ilhargas, ombros; - Em máquina reta 1 agulha ponto fixo para fixação e pesponto da gola, cinto, revel e barra; - Aplicação de overloque nas partes desfiantes do tecido; - Caseado reto de 18mm.
Pontos por Centímetro: 4,0 a 4,5 em todas as costuras.
Aviamentos: - Linha 120 Pes./Alg. ou 100% Pes. na cor do tecido para as operações de fechamentos, fixações e pespontos; linha 120 e filamento para o overloque; - Botão perolizado na cor do tecido; - Botão perolizado 4 furos de 14mm de diâmetro da cor do tecido.

Etiquetas:
- Etiqueta de “Garantia Total”; etiqueta de produto com composição, e instruções de lavagem, identificação da Confecção conforme CONMETRO resolução 2.

Embalagem:
- As peças devem ser acondicionadas em sacos plásticos individuais (com numeração visível);
- Embalagem coletiva em caixa de papelão com as devidas identificações.

TABELA DE MEDIDAS PARA PEÇAS PRONTAS							
ITENS	NUMERAÇÃO TOLERÂNCIAS	**34** **36**	**38** **40**	**42** **44**	**46** **48**	**50** **52**	**54** **56**
		PP	P	M	G	GG	EG
Busto	De -1 a +1	45 48	51 54	57 60	63 66	69 72	75 78
Costas	De -1 a +1	36 38	40 42	44 46	48 50	52 54	56 58
Comprimento	De -1 a +1	102 103,5	105 106,5	108 109,5	111 112,5	114 115,5	117 118,5

Como conferir medidas da peça pronta:
VESTIDO

A) BUSTO / TÓRAX: Da parte inferior da uma cava à outra (peça abotoada);
B) COSTAS (ombro a ombro): De uma extremidade do ombro com a cava à outra, nas costas (exceto para mangas raglã);
C) QUADRIL: Na altura do quadril com a peça abotoada;
D) MANGAS LONGAS: Da parte da junção com o ombro (manga raglã no degolo) até o final da bainha (não considerar o tecido dobrado internamente);
E) MANGAS CURTAS: Da parte da junção com o ombro (manga raglã no degolo) até o final da bainha (não considerar o tecido dobrado internamente);
F) CONTORNO DE CAVA: Na junção da manga com o avental (exceto para manga raglã);
G) COMPRIMENTO: Pela frente, da junção da gola no ombro até o final da bainha (não considerar o tecido dobrado internamente).

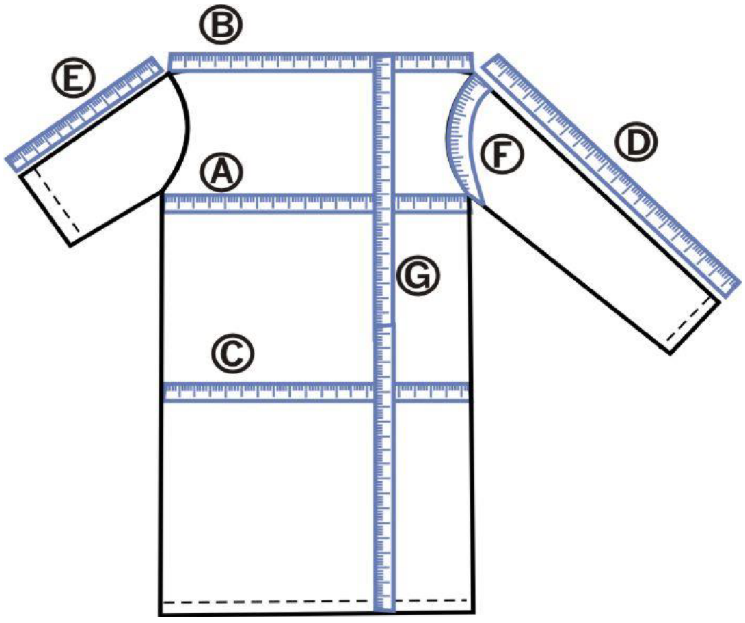

4.3. FARDAMENTO MASCULINO

4.3.1. CAMISA SOCIAL MANGA CURTA MASCULINA

Tecido base

DADOS FÍSICOS			
% POLIÉSTER	100,00		AATCC-20 e 20A
TÍTULO URDUME	Ne 31,40 - 100% Pes Filamento		ASTM D 1059
TÍTULO TRAMA	Ne 31,80 - 100% Pes Filamento		ASTM D 1059
FIOS POR CM	30,20		-
BATIDAS POR CM	28,20		-
LIGAMENTO	tela		NBR 12546
LARGURA	150 cm		NBR 10589
PESO	120 g/m2		ISO 3801
RESISTÊNCIA A TRAÇÃO (TRAMA) *Valor mínimo*	56,00 Kgf		ASTM D5034 **GRAB**
RESISTÊNCIA A TRAÇÃO (URDUME) Valor mínimo	60,00 Kgf		ASTM D5034 **GRAB**
RESISTÊNCIA AO RASGO (TRAMA) Valor mínimo	2,10 Kgf		ASTM D2261 **TONGUE**
RESISTÊNCIA AO RASGO (URDUME) Valor mínimo	2,00 Kgf		ASTM D2261 **TONGUE**
DADOS SOLIDEZ			
Código da cor	#43CD08 Seagreen3 - 67205128		Normas
Notas mínimas	Transf.	Alteração	
Suor Ácido	4	4	AATCC 15

Ferro quente seco	-	4	AATCC 133
Ferro quente úmido	4	4	AATCC 133
Lavagem III A (industrial)	4	4	AATCC 61 (3A)
Fricção Seco	4	-	AATCC 8
Fricção Úmido	4	-	AATCC 8
Cloro	-	4	ISO 105 - N01
Luz	-	3 - 4	AATCC 16 - E

Composição: 70% Alg. 30% Poliester.	Cor: **Branco 255255255 (#FFFFFF)**



Descrição:

- Camisa social, colarinho com pé de gola, frente aberta fechada por 06 (seis) botões e caseados (do pé de gola no sentido horizontal e na vista no sentido vertical), mangas curtas, 1 bolso chapados com cantos chanfrados; costas com pala em tecido duplo, pregas laterais; - Bordado - Aplicação de logotipo bordado do lado direito de quem veste “Policlínica Regional de Saúde” com bandeira tremulando, Logotipo na manga do lado esquerdo de quem veste “ SUS+ e Bahia Governo do Estado Terra Mãe do Brasil” Logotipo na manga do lado direito de quem veste “ logomarca do Consórcio.
Costuras: - Em máquina de interlock bitola mínima 7 mm para fechamento dos ombros e mangas (fixação e fechamento), pala, pespontado com máquina de 1 agulha, ou fechamento com máquina de costura francesa; - Em máquina de interlock bitola mínima 7 mm para o fechamento das ilhargas; - Em máquina reta 1 agulha ponto fixo para fixação e pesponto do colarinho e gola, vista, bolso, bainhas e barra; - Caseado reto de 16 mm de comp.; - Aplicação de overlock nas partes desfiantes do tecido.
Pontos por Centímetro: 4,0 a 4,5 em todas as costuras.
Aviamentos: - Linha 120 Pes./Alg. ou 100% Pes. na cor do tecido para as operações de fechamentos, fixações e pespontos, caseado e pregar botões; linha 120 e filamento para o overlock; - Botão perolizado de 4 furos 12 ou 13 mm da cor do tecido; - Colarinho e entretela pré-encolhida.
Etiquetas: - Etiqueta de “Garantia Total”; etiqueta de produto com composição, e instruções de lavagem, identificação da Confecção conforme CONMETRO resolução 2.
Embalagem: - As peças devem ser acondicionadas em sacos plásticos individuais (com numeração visível); - Embalagem coletiva em caixa de papelão com as devidas identificações.

TABELA DE MEDIDAS PARA PEÇAS PRONTAS

ITENS	NUMERAÇÃO TOLERÂNCIAS	**40 42**	**44 46**	**48 50**	**52 54**	**56 58**	**60 62**
		PP	P	M	G	GG	EG
Colarinho	De -0,5 a +0,5	36 37	38 39	40 41	42 43	44 45	46 47
Tórax	De -1 a +1	50 52	54 56	58 60	62 64	66 68	70 72
Costas	De -1 a +1	42,5 44	45,5 47	48,5 50	51,5 53	54,5 56	57,5 59
Mangas curtas	De –0,5 a +0,5	21,5 22	22,5 23	23,5 24	24,5 25	25,5 26	27,5 28
Contorno de cava	De -1 a +1	25 25,5	26 26,5	27,5 28	28,5 29	30 30,5	31,5 32
Comprimento	De -1 a +1	64,5 66	67,5 69	70,5 72	73,5 75	76,5 78	79,5 81

Como conferir medidas da peça pronta:
CAMISAS

A) COLARINHO: De uma extremidade à outra da base do colarinho. Esta medida deve ser tomada com a camisa e colarinho abertos (exceto para jaquetas);
B) BUSTO / TÓRAX: Da parte inferior de uma cava à outra, com a blusa / camisa / jaqueta abotoada;
C) COSTAS (ombro a ombro): De uma extremidade do ombro com a cava à outra, nas costas (exceto para mangas raglã);
D) MANGAS LONGAS: Da parte da junção com o ombro até o final do punho;
E) MANGAS CURTAS: Da parte da junção com o ombro até o final da bainha (não considerar o tecido dobrado internamente);
F) CONTORNO DE CAVA: Na junção da manga com a blusa / camisa (exceto manga raglã);
G) COMPRIMENTO: Da junção da gola no ombro até o final da bainha da frente (não considerar o tecido dobrado internamente);
H) MANGAS RAGLÃ: Da junção da gola, com a fita métrica centralizada sobre o ombro até o final da bainha (não considerar o tecido dobrado internamente).

Obs.: Quando as camisas apresentarem pregas, as medidas devem ser consideradas com as pregas relaxadas.

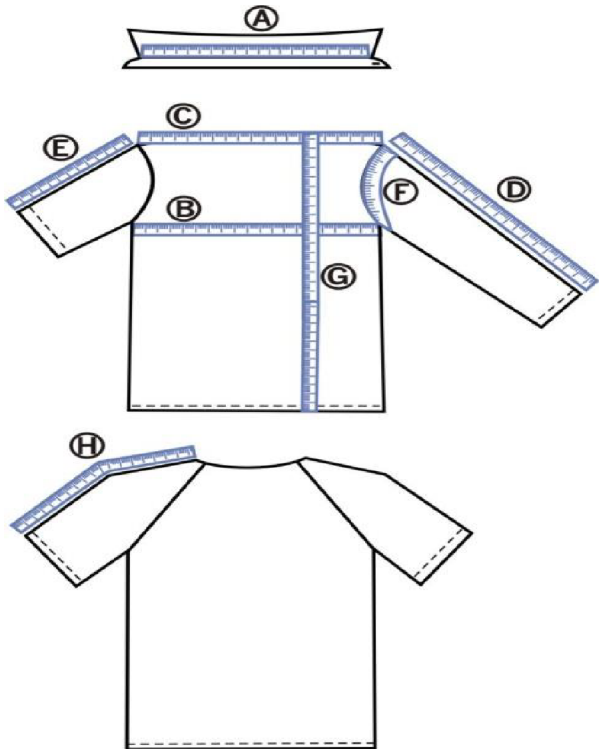

4.3.2 CAMISA MANGA LONGA MASCULINA

% POLIÉSTER	89,00	AATCC-20 e 20A
% ELASTANO	11,00	AATCC-20 e 20A
TÍTULO URDUME	Ne 39.00 89% Poliéster / 11% Elastano	ASTM D 1059
TÍTULO TRAMA	Ne 39.00 89% Poliéster / 11% Elastano	ASTM D 1059
FIOS POR CM	41,30	-
BATIDAS POR CM	36,20	-
LIGAMENTO	Tela	NBR 12546
LARGURA (+ / - 1.5 cm)	1.41 m	NBR 10589
PESO (+ / - 5%)	135 g/m²	ISO 3801
RESISTÊNCIA À TRAÇÃO (TRAMA) *Valor mínimo*	48.50 kgf	ASTM D5034 **GRAB**
RESISTÊNCIA À TRAÇÃO (URDUME) Valor mínimo	48.50 kgf	ASTM D5034 **GRAB**
RESISTÊNCIA AO RASGO (TRAMA) *Valor mínimo*	3.00 kgf	ASTM D2261 **TONGUE**
RESISTÊNCIA AO RASGO (URDUME) *Valor mínimo*	3.60 kgf	ASTM D2261 **TONGUE**
CARACTERÍSTICAS DE ENCOLHIMENTO		
Lavagem Caseira AATCC 135 (após 5 ciclos)	***Trama***	Máximo de 3%
	Urdume	Máximo de 3%
DADOS SOLIDEZ		
Código da cor	**#43CD08 Seagreen3 - 67205128**	**Normas**
Notas mínimas	**Transf.** / **Alteração**	
Suor Ácido	4 / 4	AATCC 15
Ferro quente seco	- / 4	AATCC 133
Ferro quente úmido	4 / 4	AATCC 133
Lavagem III A (industrial)	4 / 4	AATCC 61 (3A)
Fricção Seco	4 / -	AATCC 8
Fricção Úmido	4 / -	AATCC 8
Cloro	- / 4	ISO 105 - N01
Luz	- / 3 - 4	AATCC 16 - E

Composição: % POLIÉSTER 89,00%, ELASTANO 11,00 **Gola e Punho:** % POLIÉSTER 89,00%, ELASTANO 11,00	**Cor: Branco 255255255 (#FFFFFF)**



Descrição:

- Camisa social, colarinho com pé de gola, frente aberta fechada por 07 (seis) botões e caseados (do pé de gola no sentido horizontal e na vista no sentido vertical), mangas curtas, 1 bolso chapados com cantos chanfrados e fechamento em V com botão/caseado; costas com pala em tecido duplo, pregas laterais;

- Bordado - Aplicação de logotipo bordado do lado direito de quem veste “Policlínica Regional de Saúde”, Logotipo na manga do lado esquerdo de quem veste “SUS+ e Bahia Governo do Estado Terra Mãe do Brasil” Logotipo na manga do lado direito de quem veste “logomarca do Consórcio.

Costuras:
- Em máquina galoneira com trançador para fechamento dos ombros e fixação das mangas;
- Em máquina interlock bitola mínima 7 mm para fechamento das ilhargas e mangas; fixação da pala dianteira;
- Em máquina reta 1 agulha ponto fixo para fixação e pesponto da gola, vista, bainhas e barra;
- Caseado reto de 18 mm de comprimento;
- Aplicação de overlock nas partes desfiantes do tecido.

Pontos por Centímetro: 4,0 a 4,5 em todas as costuras.

Aviamentos:
- Linha 120 Pes./Alg. ou 100% Pes. na cor do tecido para as operações de fechamentos, fixações e pespontos, caseado e pregar botões; linha 120 e filamento para o overlock;
- Botão perolizado de 4 furos 13 ou 14 mm da cor do tecido.

Etiquetas:
- Etiqueta de “Garantia Total”; etiqueta de produto com composição, e instruções de lavagem, identificação da Confecção conforme CONMETRO resolução 2.

Embalagem:
- As peças devem ser acondicionadas em sacos plásticos individuais (com numeração visível);
- Embalagem coletiva em caixa de papelão com as devidas identificações.

TABELA DE MEDIDAS PARA PEÇAS PRONTAS							
ITENS	NUMERAÇÃO TOLERÂNCIAS	**40 42**	**44 46**	**48 50**	**52 54**	**56 58**	**60 62**
		PP	P	M	G	GG	EG
Tórax	De -1 a +1	52 54	56 58	60 62	64 66	68 70	72 74
Costas	De -1 a +1	45,5 47	48,5 50	51,5 53	54,5 56	57,5 59	60,5 62
Mangas longa	De -1 a +1	59 60	61 62	63 64	65 66	67 67	67 67
Contorno de cava	De -1 a +1	26 26,5	27 27,5	28,5 29	29,5 30,5	31 31,5	32,5 33
Comprimento	De -1 a +1	64,5 66	67,5 69	70,5 72	73,5 75	76,5 76,5	76,5 76,5

Como conferir as medidas da peça pronta:
CAMISAS
A) COLARINHO: De uma extremidade à outra da base do colarinho. Esta medida deve ser tomada com a camisa e colarinho abertos (exceto para jaquetas);

B) BUSTO / TÓRAX: Da parte inferior de uma cava à outra, com a blusa / camisa / jaqueta abotoada;

C) COSTAS (ombro a ombro): De uma extremidade do ombro com a cava à outra, nas costas (exceto

para mangas raglã);

D) MANGAS LONGAS: Da parte da junção com o ombro até o final do punho;

E) MANGAS CURTAS: Da parte da junção com o ombro até o final da bainha (não considerar o tecido dobrado internamente);

F) CONTORNO DE CAVA: Na junção da manga com a blusa / camisa (exceto manga raglã);

G) COMPRIMENTO: Da junção da gola no ombro até o final da bainha da frente (não considerar o tecido dobrado internamente);

H) MANGAS RAGLÃ: Da junção da gola, com a fita métrica centralizada sobre o ombro até o final da bainha (não considerar o tecido dobrado internamente).

Obs.: Quando as camisas apresentarem pregas, as medidas devem ser consideradas com as pregas relaxadas**.**

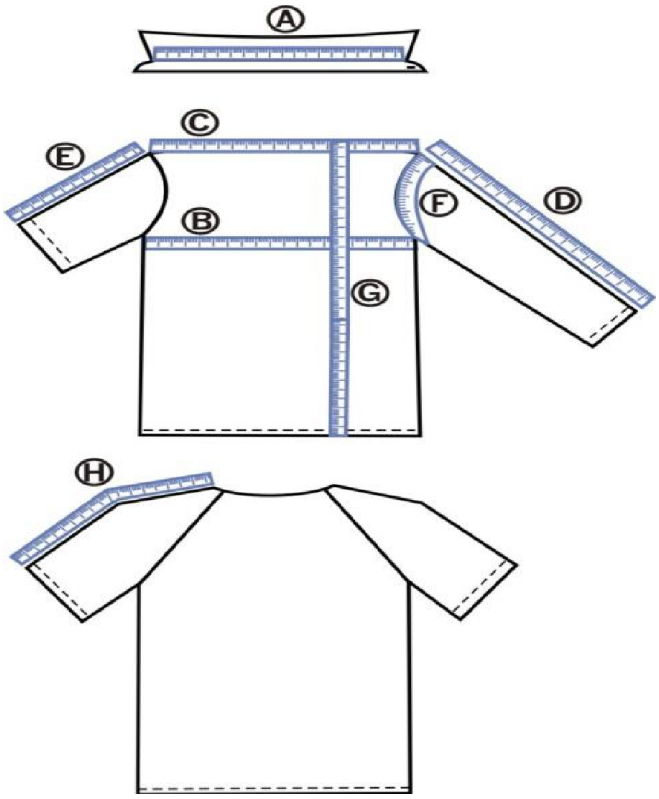

4.3.3. CALÇA SOCIAL MASCULINA

Tecido base

DADOS FÍSICOS			
% ALGODÃO	0,00		AATCC-20 e 20A
% POLIÉSTER	100,00		AATCC-20 e 20A
TÍTULO URDUME	Ne 15,25 100% PES Filamento		ASTM D 1059
TÍTULO TRAMA	Ne 15,33 100 % PES Filamento		ASTM D 1059
FIOS POR CM	21,00		-
BATIDAS POR CM	21,00		-
LIGAMENTO	Tela		NBR 12546
LARGURA (+ / - 1.5 cm)	150 cm		NBR 10589
PESO (+ / - 5%)	190 g/m2		ISO 3801
RESISTÊNCIA A TRAÇÃO (TRAMA) *Valor mínimo*	84,00 Kgf		ASTM D5034 **GRAB**
RESISTÊNCIA A TRAÇÃO (URDUME) Valor mínimo	85,60 Kgf		ASTM D5034 **GRAB**
RESISTÊNCIA AO RASGO (TRAMA) Valor mínimo	4,00 Kgf		ASTM D2261 **TONGUE**
RESISTÊNCIA AO RASGO (URDUME) Valor mínimo	4,00 Kgf		ASTM D2261 **TONGUE**
DADOS SOLIDEZ			
Código da cor	#43CD08 Seagreen3 - 67205128		**Normas**
Notas mínimas	**Transf.**	**Alteração**	
Suor Ácido	4	4	AATCC 15

Ferro quente seco	-	4	AATCC 133
Ferro quente úmido	4	4	AATCC 133
Lavagem III A (industrial)	3 - 4	4	AATCC 61 (3A)
Fricção Seco	3 - 4	-	AATCC 8
Fricção Úmido	4	-	AATCC 8
Cloro	-	4	ISO 105 - N01
Luz	-	3	AATCC 16 - E

Composição: 100% Pes.	**Cor:** AZ025 TWO WAY





Descrição:
Cós postiço entretelado com 4,5cm de largura e enchance traseira, fechamento através de 1 botão e 1 caseado, 8 passantes inseridos na parte inferior do cós; vista embutida com zíper, 2 bolsos frontais embutidos com abertura oblíqua tipo faca, traseiro com pences e 2 bolsos embutidos com vivos com botão para fechamento na cor do tecido.

Costuras:
- Costura com máquina reta 1 agulha para colocação do cós;
- Costura em interlock bitola mínima 10mm para o fechamento das laterais, entrepernas e forro dos bolsos;
- Costura ponto corrente 2 agulhas defasadas para o fechamento do gancho traseiro, com sobra de 3,0 cm de tecido em cada lado na altura do cós (costura aberta com as bordas overlocadas);

- Costura com máquina reta 1 agulha para fixação do zíper, vivos dos bolsos, pences, vista e pespontos;
- Interlock bitola mínima 10 mm para os fechamentos dos forros dos bolsos;
- Travetes nas extremidades dos bolsos, vivos, no acabamento final da vista e na junção dos ganchos;
- Caseado reto de 18mm.

Pontos por Centímetro: 3,5 a 4,0 em todas as costuras.

Aviamentos:
Linha 80 Pes./Alg. ou 100% Poliéster na cor do tecido para as operações de fechamentos, pespontos, caseado e pregar botão; linha 120 e filamento para overlock;
- Zíper de nylon com cadarço da cor do tecido;
- Botão perolizado 4 furos de 14mm de diâmetro da cor do tecido;
- Entretela pré-encolhida.

Etiquetas:
- Etiqueta de “Garantia Total”; etiqueta de produto com composição e instruções de lavagem e identificação da Confecção conforme CONMETRO resolução nº 2.

Embalagem:
- As peças devem ser acondicionadas em sacos plásticos individuais (com numeração visível);
- Embalagem coletiva em caixa de papelão com as devidas identificações.

TABELA DE MEDIDAS PARA PEÇAS PRONTAS

ITENS	NUMERAÇÃO	34	36	38	40	42	44	46	48	50	52	54	56
	TOLERÂNCIAS	PP		P		M		G		GG		EG	
Cintura	De -1 a + 1	36	38	40	42	44	46	48	50	52	54	56	58
Quadril	De -1 a + 1	47	49	51	53	55	57	59	61	63	65	67	69
Coxa	De -1 a + 1	30	31	32	33	34	35	36	37	38	39	40	41
Gancho dianteiro	De -0,5 a +0,5	22	22,5	23	23,5	24	24,5	25	25,5	26	26,5	27	27,5
Gancho traseiro	De -0,5 a +0,5	34	34,5	35	35,5	36	36,5	37	37,5	38	38,5	39	39,5
Entrepernas c/barra	De -1,5 a +1,5	85	85	85	85	85	85	85	85	85	85	85	85
Ilhargas s/ cós	De -1,5 a +1,5	104,5	105	105,5	106	106,5	107	107,5	108	108,5	109	109,5	110
Joelho	De -0,5 a +0,5	23	23,5	23,5	25	26	26,5	27	27,5	28,5	29,5	30	30,5
Barra da calça	De -0,5 a +0,5	23,5	24	24,5	25	25,5	26	26,5	27	27,5	28	28,5	29

Como conferir as medidas da peça pronta:

CALÇAS
A) CINTURA: Sobre o cós, com a calça / bermuda abotoada, cintura esticada quando tiver elástico no traseiro ou em toda cintura;

B) QUADRIL: A 5 cm da junção das pernas no gancho dianteiro (com a calça dobrada e gancho relaxado), medir de um lado a outro do quadril; quando tiver pregas, as medidas devem ser consideradas com as pregas abertas;

C) ENTREPERNAS: Da junção entre as duas pernas, ao longo da costura interna até a final da barra;

D) ILHARGAS SEM CÓS: Da costura da junção do cós ao longo da costura lateral até o final;

E) COXA: Com a peça pelo dianteiro, partindo-se da extremidade do encontro dos ganchos até o

lateral (quando tiver pregas às medidas devem ser consideradas com as pregas abertas);

F) GANCHO DIANTEIRO: Com a peça pelo dianteiro, da borda inferior do cós até a junção dos ganchos no entrepernas;

G) GANCHO TRASEIRO: Com a peça pelo traseiro, da borda inferior do cós até a junção dos ganchos no entrepernas;

H) JOELHO: Dobrando uma das pernas até que a ponta da bainha esteja em paralelo com final da costura da vista, medir a largura da base na dobra;

I) BARRA DA PERNA: De uma extremidade a outra na barra da perna.

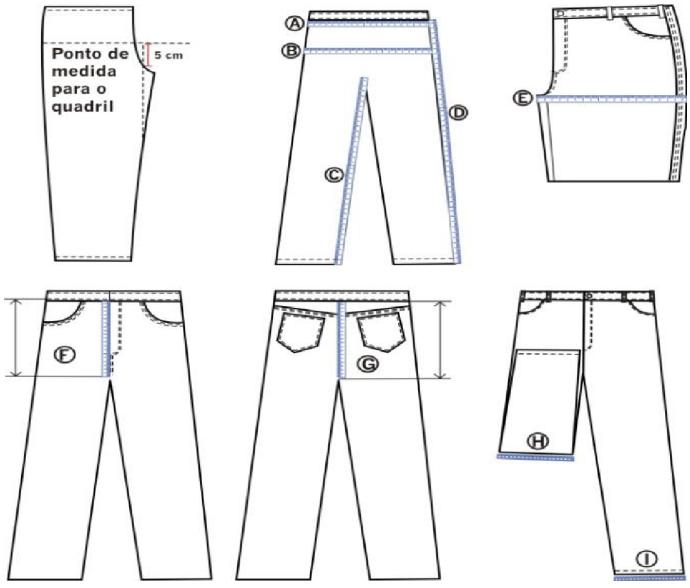

4.3.4. JALECO UNIVERSAL (POLICLÍNICA REGIONAL DE SAÚDE)

Tecido Base e Corpo

NOME	Microfibra Gabardine	
DADOS FÍSICOS		
% POLIESTER	100%	AATCC-20 e 20A
TÍTULO URDUME	Ne 30 97% CO Penteado	ASTM D 1059
TÍTULO TRAMA	Ne 33 97% PES Filamento	ASTM D 1059
FIOS POR CM	53,30	-
BATIDAS POR CM	28,10	-
LIGAMENTO	Maquinetado	NBR 12546
LARGURA (+ / - 1.5 cm)	135 cm	NBR 10589
PESO (+ / - 5%)	170 g/m2	ISO 3801
RESISTÊNCIA A TRAÇÃO (TRAMA) *Valor mínimo*	18,00 Kgf	ASTM D5034 **GRAB**
RESISTÊNCIA A TRAÇÃO (URDUME) Valor mínimo	18,00 Kgf	ASTM D5034 **GRAB**

RESISTÊNCIA AO RASGO (TRAMA) Valor mínimo	1,6 Kgf	ASTM D2261 **TONGUE**
RESISTÊNCIA AO RASGO (URDUME) Valor mínimo	1,6 Kgf	ASTM D2261 **TONGUE**
CARACTERÍSTICAS DE ENCOLHIMENTO		
Lavagem Caseira AATCC 135 (após 5 ciclos)	***Trama***	Máximo de 3%
	Urdume	Máximo de 3%
DADOS SOLIDEZ		
Código da cor	Branco 255255255 (#FFFFFF)	**Normas**
Notas mínimas	**Transf.** / **Alteração**	
Suor Ácido	4 / 4	AATCC 15
Ferro quente seco	- / 4	AATCC 133
Ferro quente úmido	4 / 4	AATCC 133
Lavagem III A (industrial)	4 / 4	AATCC 61 (3A)
Fricção Seco	4 / -	AATCC 8
Fricção Úmido	4 / -	AATCC 8
Cloro	- / 4	ISO 105 - N01
Luz	- / 3 - 4	AATCC 16 - E

Tecido Gola

NOME	Microfibra Gabardine	
DADOS FÍSICOS		
% POLIESTER	100%	AATCC-20 e 20A
TÍTULO URDUME	3,00	AATCC-20 e 20A
TÍTULO TRAMA	Ne 30 97% CO Penteado	ASTM D 1059
FIOS POR CM	97 % PES Filamento	ASTM D 1059
BATIDAS POR CM	53,30	-
LIGAMENTO	28,10	-
LARGURA (+ / - 1.5 cm)	Maquinetado	NBR 12546
PESO (+ / - 5%)	135 cm	NBR 10589
RESISTÊNCIA A TRAÇÃO (TRAMA) *Valor mínimo*	170 g/m2	ISO 3801
RESISTÊNCIA A TRAÇÃO (URDUME) Valor mínimo	18,00 Kgf	ASTM D5034 **GRAB**
RESISTÊNCIA AO RASGO (TRAMA) Valor mínimo	18,00 Kgf	ASTM D5034 **GRAB**
RESISTÊNCIA AO RASGO (URDUME) Valor mínimo	1,6 Kgf	ASTM D2261 **TONGUE**

Composição: 100% poliester **Gola e Punho:** 100% poliester	**Cor: Branco 255255255 (#FFFFFF)**



POLICLÍNICA REGIONAL DE SAÚDE

Descrição:

- Jaleco branco, gola esporte branca, adicionado na **borda, mesmo tecido de 0,7 cm em cor AZ025, TWO WAY, como na figura,** abertura frontal com fechamento através de botão e caseado. Mangas longas; costas em tecido único, bolso embutido no lado esquerdo de quem veste. Aplicação de logotipos bordados: um do lado direito de quem veste (8 x 3 cm) “Policlínica Regional de Saúde” com bandeira tremulando, outro, no superior da manga do direito de quem veste “logomarca do consórcio” (8 x4 cm) e outro no superior da manga do lado esquerdo de quem veste “SUS+ , Bahia Governo do Estado Terra - Mãe do Brasil (8 x 4 cm), dois logotipos na região superior das costas: “ Logomarca do Consórcio” e “Bahia Governo do Estado Terra – Mãe do Brasil” (cada um de 10,0 x 5,0 cm). Conforme especificação na imagem.

Costuras:
- Em máquina galoneira com trançador para fechamento dos ombros e fixação das mangas;
- Em máquina interlock bitola mínima 7 mm para fechamento das ilhargas e mangas; fixação da pala dianteira;
- Em máquina reta 1 agulha ponto fixo para fixação e pesponto da gola, vista, bainhas e barra;
- Caseado reto de 18 mm de comprimento;
- Aplicação de overlock nas partes desfiantes do tecido.

Pontos por Centímetro: 4,0 a 4,5 em todas as costuras.

Aviamentos:
- Linha 120 Pes./Alg. ou 100% Pes. na cor do tecido para as operações de fechamentos, fixações e pespontos, caseado e pregar botões; linha 120 e filamento para o overlock;
- Botão perolizado de 4 furos 13 ou 14 mm da cor do tecido;
- Gola e punho em Technoavia na cor do tecido.

Etiquetas:
- Etiqueta de “Garantia Total”; etiqueta de produto com composição, e instruções de lavagem, identificação da Confecção conforme CONMETRO resolução 2.

Embalagem:
- As peças devem ser acondicionadas em sacos plásticos individuais (com numeração visível);
- Embalagem coletiva em caixa de papelão com as devidas identificações.

TABELA DE MEDIDAS PARA PEÇAS PRONTAS							
ITENS	NUMERAÇÃO	**40 42**	**44 46**	**48 50**	**52 54**	**56 58**	**60 62**
	TOLERÂNCIAS	PP	P	M	G	GG	EG
Tórax	De -1 a +1	52 54	56 58	60 62	64 66	68 70	72 74

Costas	De -1 a +1	45,5 47	48,5 50	51,5 53	54,5 56	57,5 59	60,5 62
Mangas longa	De -1 a +1	59 60	61 62	63 64	65 66	67 67	67 67
Contorno de cava	De -1 a +1	26 26,5	27 27,5	28,5 29	29,5 30,5	31 31,5	32,5 33
Comprimento	De -1 a +1	102 103,5	105 106,5	108 109,5	111 112,5	114 115,5	117 118,5

Como conferir as medidas da peça pronta:

CAMISAS
I) COLARINHO: De uma extremidade à outra da base do colarinho. Esta medida deve ser tomada com a camisa e colarinho abertos (exceto para jaquetas);

J) BUSTO / TÓRAX: Da parte inferior de uma cava à outra, com a blusa / camisa / jaqueta abotoada;

K) COSTAS (ombro a ombro): De uma extremidade do ombro com a cava à outra, nas costas (exceto para mangas raglã);

L) MANGAS LONGAS: Da parte da junção com o ombro até o final do punho;

M) MANGAS CURTAS: Da parte da junção com o ombro até o final da bainha (não considerar o tecido dobrado internamente);

N) CONTORNO DE CAVA: Na junção da manga com a blusa / camisa (exceto manga raglã);

O) COMPRIMENTO: Da junção da gola no ombro até o final da bainha da frente (não considerar o tecido dobrado internamente);

P) MANGAS RAGLÃ: Da junção da gola, com a fita métrica centralizada sobre o ombro até o final da bainha (não considerar o tecido dobrado internamente).

4.3.5. JALECO POSSO AJUDAR? (POLICLÍNICA REGIONAL DE SAÚDE)

Tecido Base e Corpo

NOME	Microfibra Gabardine	
DADOS FÍSICOS		
% POLIESTER	100%	AATCC-20 e 20A
TÍTULO URDUME	Ne 30 97% CO Penteado	ASTM D 1059
TÍTULO TRAMA	Ne 33 97% PES Filamento	ASTM D 1059
FIOS POR CM	53,30	-
BATIDAS POR CM	28,10	-
LIGAMENTO	Maquinetado	NBR 12546
LARGURA (+ / - 1.5 cm)	135 cm	NBR 10589
PESO (+ / - 5%)	170 g/m2	ISO 3801
RESISTÊNCIA A TRAÇÃO (TRAMA) *Valor mínimo*	18,00 Kgf	ASTM D5034 **GRAB**
RESISTÊNCIA A TRAÇÃO (URDUME) Valor mínimo	18,00 Kgf	ASTM D5034 **GRAB**

RESISTÊNCIA AO RASGO (TRAMA) Valor mínimo	1,6 Kgf	ASTM D2261 **TONGUE**
RESISTÊNCIA AO RASGO (URDUME) Valor mínimo	1,6 Kgf	ASTM D2261 **TONGUE**
CARACTERÍSTICAS DE ENCOLHIMENTO		
Lavagem Caseira AATCC 135 (após 5 ciclos)	***Trama***	Máximo de 3%
	Urdume	Máximo de 3%
DADOS SOLIDEZ		
Código da cor	Branco 255255255 (#FFFFFF)	**Normas**
Notas mínimas	**Transf.** / **Alteração**	
Suor Ácido	4 / 4	AATCC 15
Ferro quente seco	- / 4	AATCC 133
Ferro quente úmido	4 / 4	AATCC 133
Lavagem III A (industrial)	4 / 4	AATCC 61 (3A)
Fricção Seco	4 / -	AATCC 8
Fricção Úmido	4 / -	AATCC 8
Cloro	- / 4	ISO 105 - N01
Luz	- / 3 - 4	AATCC 16 - E

Composição: 100% Poliester	**Cor: Branco 255255255 (#FFFFFF)**
Imagem!!	
Descrição: - Jaleco Posso Ajudar? branco, gola em Concha, abertura nas laterais com ajuste por meio de fita reguladora. Mangas Cavadas; costas em tecido único. Aplicação de logotipos bordados: um do lado direito de quem veste (8 x 3 cm) “Policlínica Regional de Saúde” com bandeira tremulando e na região superior das costas a frase: Posso Ajudar? Conforme especificação na imagem.	
Costuras: - Em máquina galoneira com trançador para fechamento dos ombros e fixação das mangas; - Em máquina interlock bitola mínima 7 mm para fechamento das ilhargas e mangas; fixação da pala dianteira; - Em máquina reta 1 agulha ponto fixo para fixação e pesponto da gola, vista, bainhas e barra; - Caseado reto de 18 mm de comprimento; - Aplicação de overlock nas partes desfiantes do tecido.	
Pontos por Centímetro: 4,0 a 4,5 em todas as costuras.	
Aviamentos: - Linha 120 Pes./Alg. ou 100% Pes. na cor do tecido para as operações de fechamentos, fixações e pespontos, linha 120 e filamento para o overlock; - Botão perolizado de 4 furos 13 ou 14 mm da cor do tecido;	
Etiquetas: - Etiqueta de “Garantia Total”; etiqueta de produto com composição, e instruções de lavagem, identificação da Confecção conforme CONMETRO resolução 2.	
Embalagem: - As peças devem ser acondicionadas em sacos plásticos individuais (com numeração visível); - Embalagem coletiva em caixa de papelão com as devidas identificações.	

Observação: A Imagem seguirá posteriormente!!!!

4.3.6. ESPECIFICAÇÕES MÍNIMAS E QUANTIDADES

LOTE 2 – FARDAMENTO				
ITEM	QUANT.	DESCRIÇÃO	UNIDADE	ORÇAMENTO
01	6	**4.2.3. BLUSA MANGA LONGA FEMININA TAMANHO P**	UN	
02	2	**4.2.3. BLUSA MANGA LONGA FEMININA TAMANHO M**	UN	
03	2	**4.2.3. BLUSA MANGA LONGA FEMININA TAMANHO G**	UN	
04	6	**4.2.4 CAMISA FEMININA TAMANHO P**	UN	
05	4	**4.2.4 CAMISA FEMININA TAMANHO M**	UN	
06	4	**4.2.4 CAMISA FEMININA TAMANHO G**	UN	
07	3	**4.2.5 CALÇA SOCIAL FEMININA TAMANHO P**	UN	
08	4	**4.2.5 CALÇA SOCIAL FEMININA TAMANHO M**	UN	
09	4	**4.2.5 CALÇA SOCIAL FEMININA TAMANHO G**	UN	
10	2	**4.2.6 VESTIDO GESTANTE TAMANHO P**	UN	
11	2	**4.2.6 VESTIDO GESTANTE TAMANHO M**	UN	
12	2	**4.2.6 VESTIDO GESTANTE TAMANHO G**	UN	
13	5	**4.2.6 SAIA FEMININA TIPO SECRETARIA TAMANHO P**	UN	
14	2	**4.2.6 SAIA FEMININA TIPO SECRETARIA TAMANHO M**	UN	

15	2	**4.2.6 SAIA FEMININA TIPO SECRETARIA TAMANHO G**	UN	
16	4	**4.3.1. CAMISA SOCIAL MANGA CURTA MASCULINA TAMANHO PP**	UN	
17	6	**4.3.1. CAMISA SOCIAL MANGA CURTA MASCULINA TAMANHO P**	UN	
18	14	**4.3.1. CAMISA SOCIAL MANGA CURTA MASCULINA TAMANHO M**	UN	
19	12	**4.3.1. CAMISA SOCIAL MANGA CURTA MASCULINA TAMANHO G**	UN	
20	8	**4.3.1. CAMISA SOCIAL MANGA CURTA MASCULINA TAMANHO GG**	UN	
21	4	**4.3.3. CALÇA SOCIAL MASCULINA TAMANHO PP**	UN	
22	18	**4.3.3. CALÇA SOCIAL MASCULINA TAMANHO P**	UN	
23	6	**4.3.3. CALÇA SOCIAL MASCULINA TAMANHO M**	UN	
24	12	**4.3.3. CALÇA SOCIAL MASCULINA TAMANHO G**	UN	
25	20	**4.3.4. JALECO UNIVERSAL (POLICLÍNICA REGIONAL DE SAÚDE) TAMANHO PP**	UN	
26	58	**4.3.4. JALECO UNIVERSAL (POLICLÍNICA REGIONAL DE SAÚDE) TAMANHO P**	UN	
27	46	**4.3.4. JALECO UNIVERSAL (POLICLÍNICA REGIONAL DE SAÚDE) TAMANHO M**	UN	
28	18	**4.3.4. JALECO UNIVERSAL (POLICLÍNICA REGIONAL DE SAÚDE) TAMANHO G**	UN	

29	6	**4.3.4. JALECO UNIVERSAL (POLICLÍNICA REGIONAL DE SAÚDE) TAMANHO GG**	UN	
30	8	**4.3.4. JALECO UNIVERSAL (POLICLÍNICA REGIONAL DE SAÚDE) TAMANHO EG**	UN	
31	2	**4.3.5. JALECO POSSO AJUDAR? (POLICLÍNICA REGIONAL DE SAÚDE) TAMANHO P**	UN	
32	4	**4.3.5. JALECO POSSO AJUDAR? (POLICLÍNICA REGIONAL DE SAÚDE) TAMANHO M**	UN	
33	4	**4.3.5. JALECO POSSO AJUDAR? (POLICLÍNICA REGIONAL DE SAÚDE) TAMANHO G**	UN	

Guanambi, 04 de Junho de 2019.

Valma Régia Gomes

Diretora Administrativa

CIS – Alto Sertão